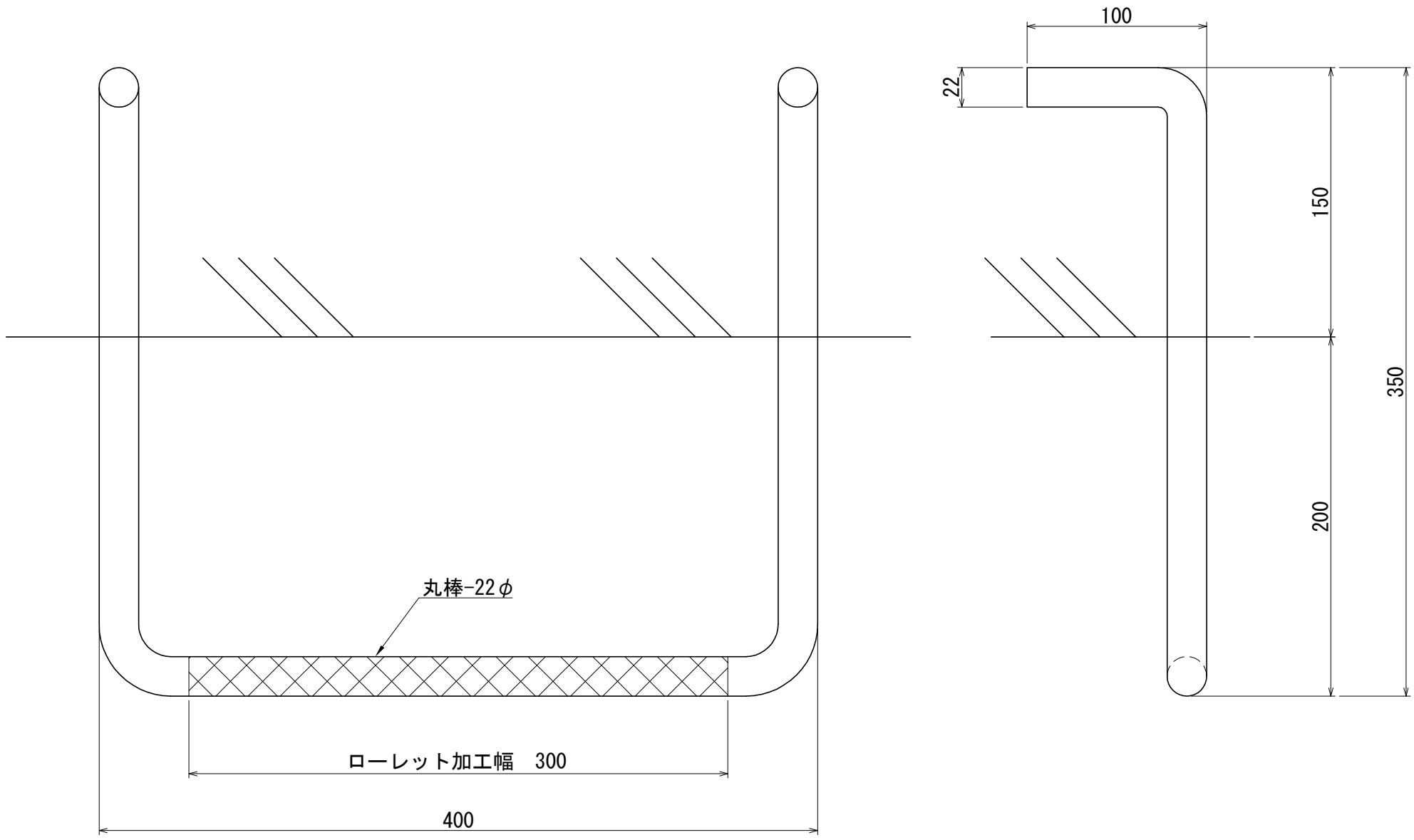

名称	埋め込みタラップ 建設省型 22φx350x400xｱﾝｶｰ100xR幅300		商品番号	【A167R】		承認/作成	NI/HO
備考	SUS304 バフ研磨＃400 仕上げ	尺 度	1:3	図 法	第三角法	大和建工材株式会社	