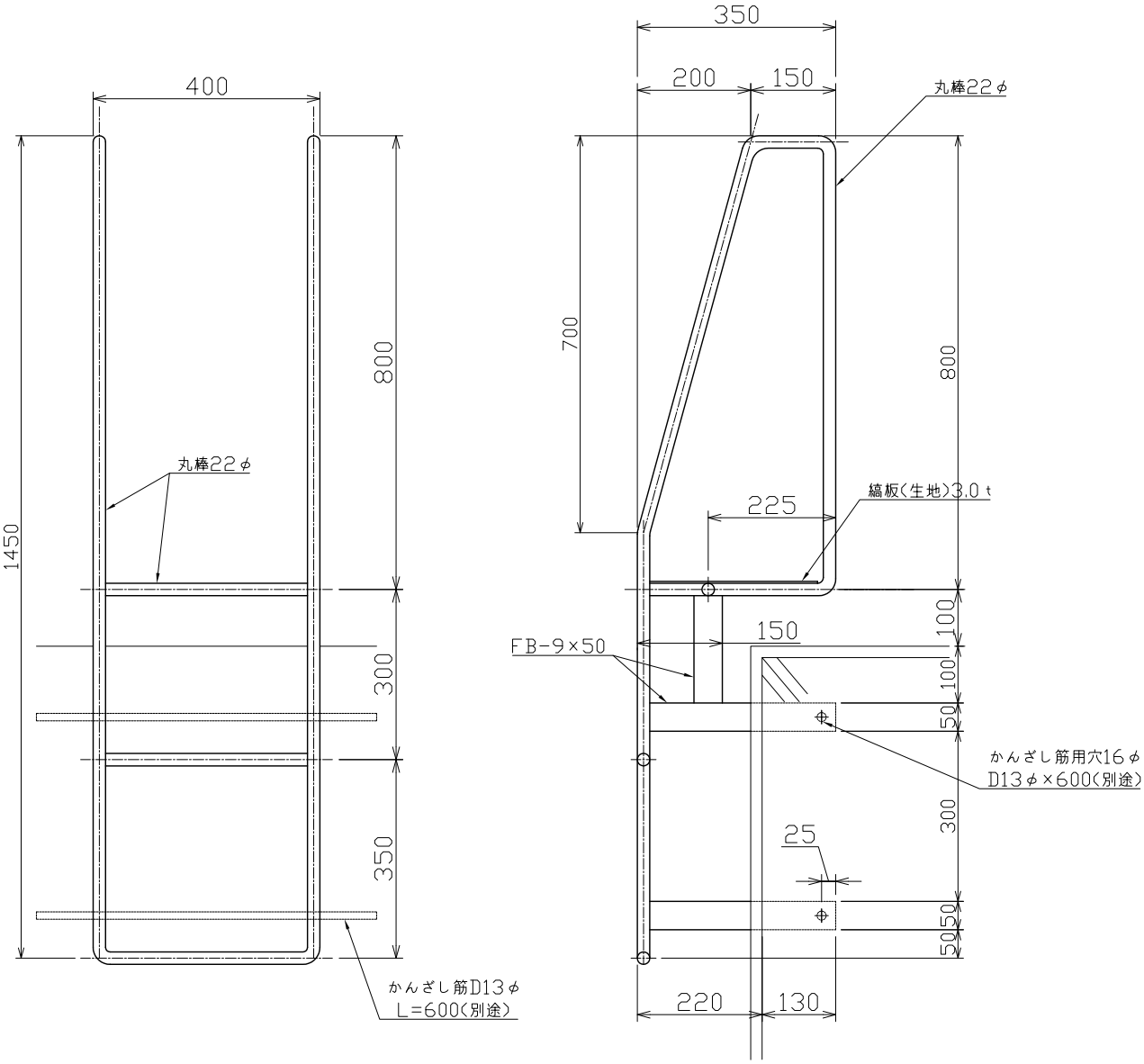

						数	変更履歴	日付
名称	塔屋タラップ 郵政事業庁型 22φ H1450 W400							
尺度	1：12	商品番号	【B084B】	図 番	NO.1		承認/作成	MF/HO
備考	SUS304 バフ研磨＃400 仕上げ			図 法	第三角法		大和建工材株式会社	