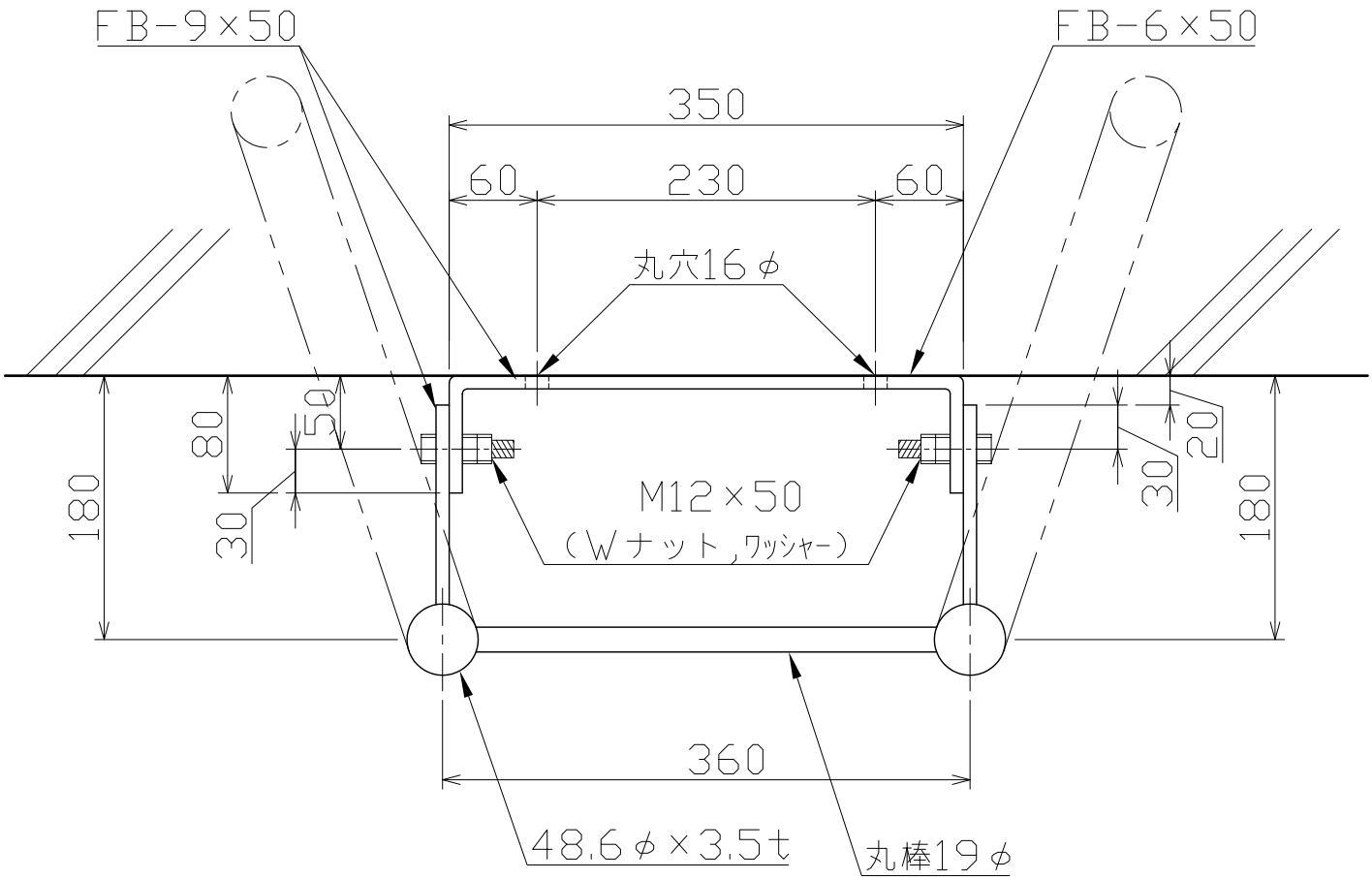

						数	変更履歴	日付
名称	塔屋タラップ 住都型 取付金具 コ字型							
尺度	1：5	商品番号	【B459U】	図 番	NO.1		承認/作成	MF/HO
備考	SS400 電気亜鉛(ジンクロ)メッキ 仕上げ			図 法	第三角法		大和建工材株式会社	