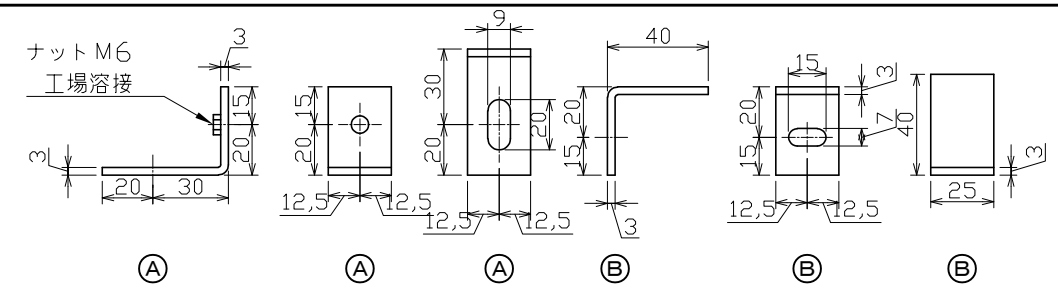

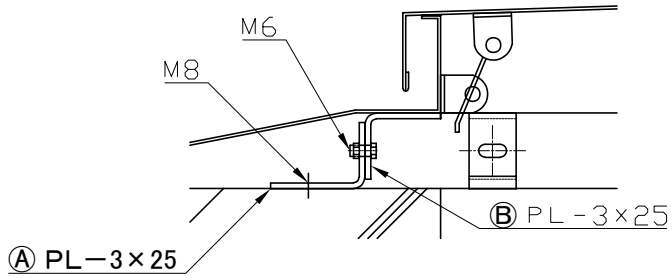

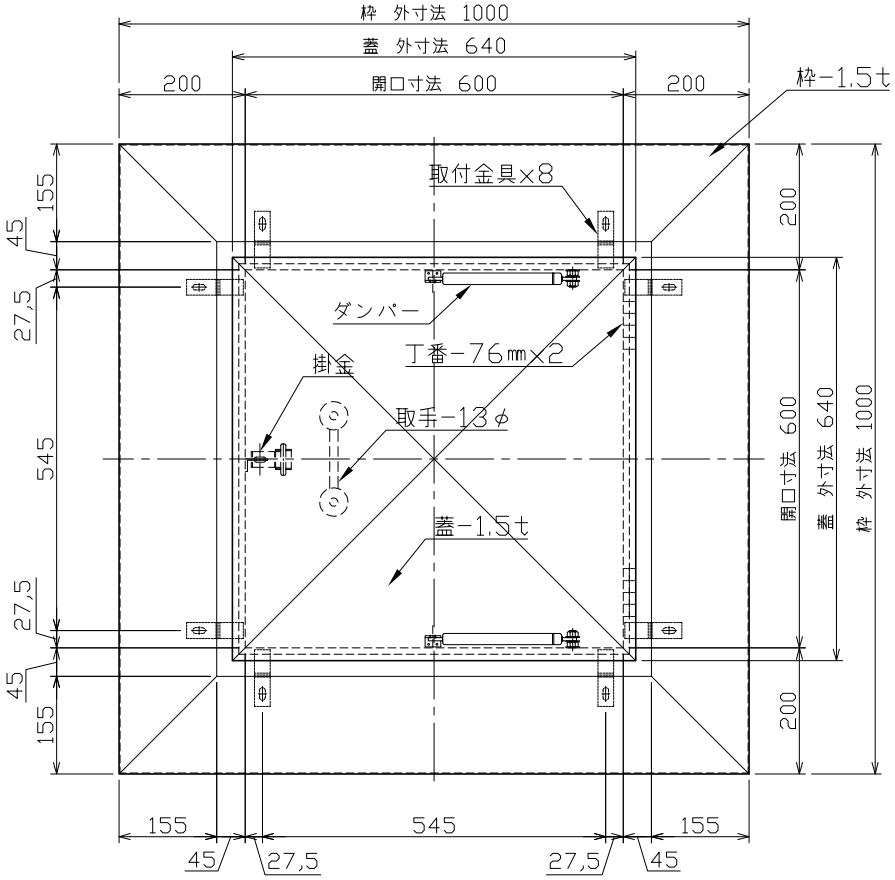

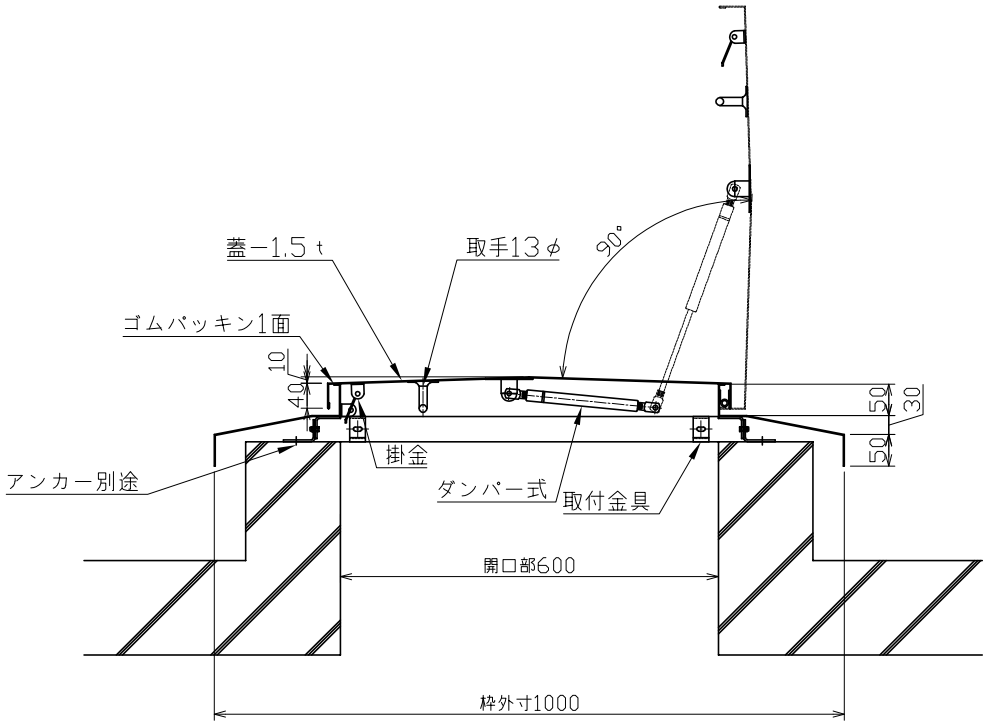

名称	屋上天蓋 角大型 600x1000 後付型 ダンパー式		商品番号	【H042K】	承認/作成	KI/HO
備考	SUS304 バフ研磨＃400 仕上げ	尺 度	1:12	図 法	第三角法	大和建工材株式会社