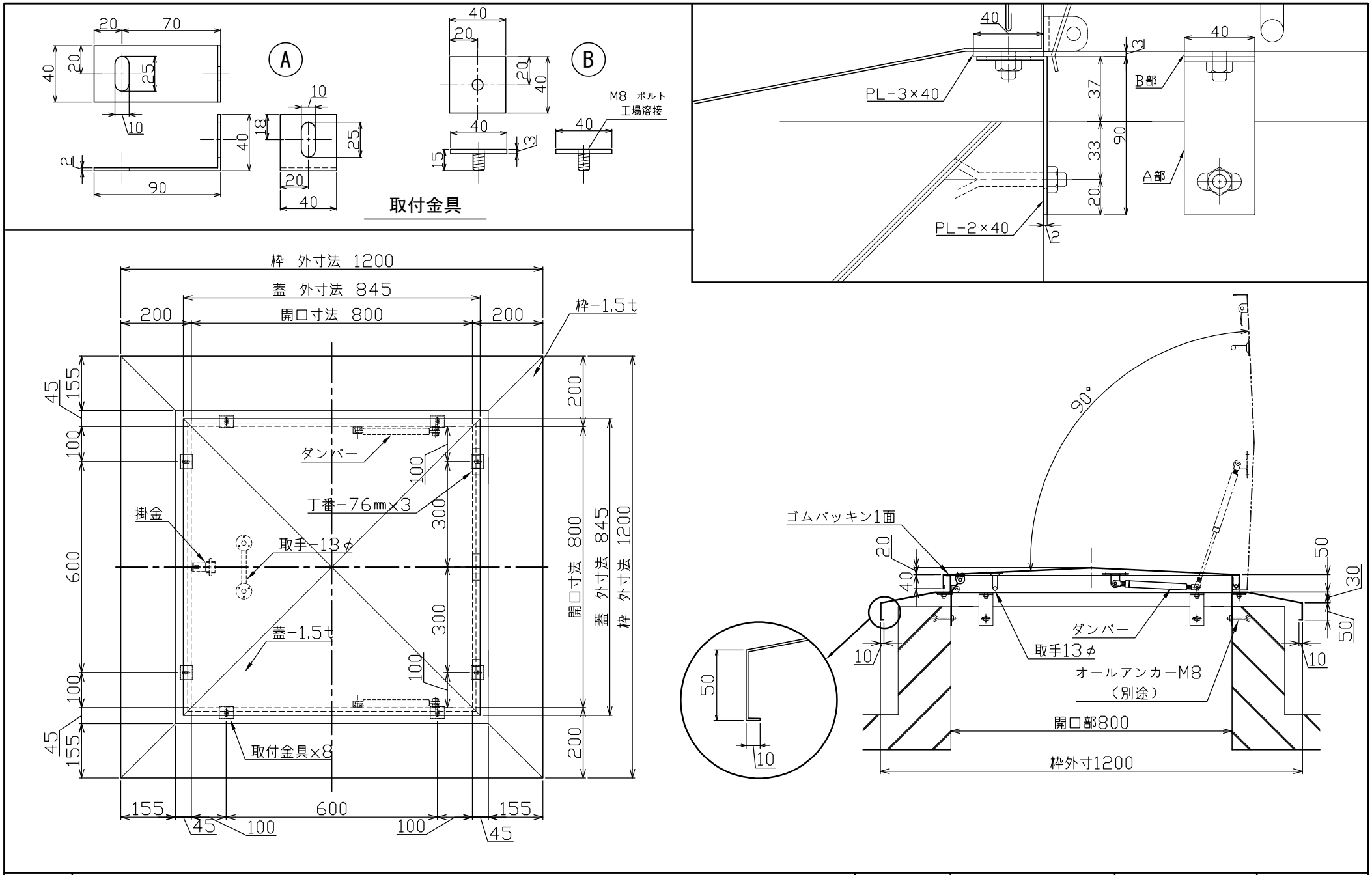

名称	屋上天蓋 特大型 800x1200 後付型 DP式 【取付金具 新型】		商品番号	【H082K】	承認/作成	KI/HO
備考	SUS304 バフ研磨#400 (外側のみ) 仕上げ	尺 度	1:14	図 法	第三角法	大和建工材株式会社