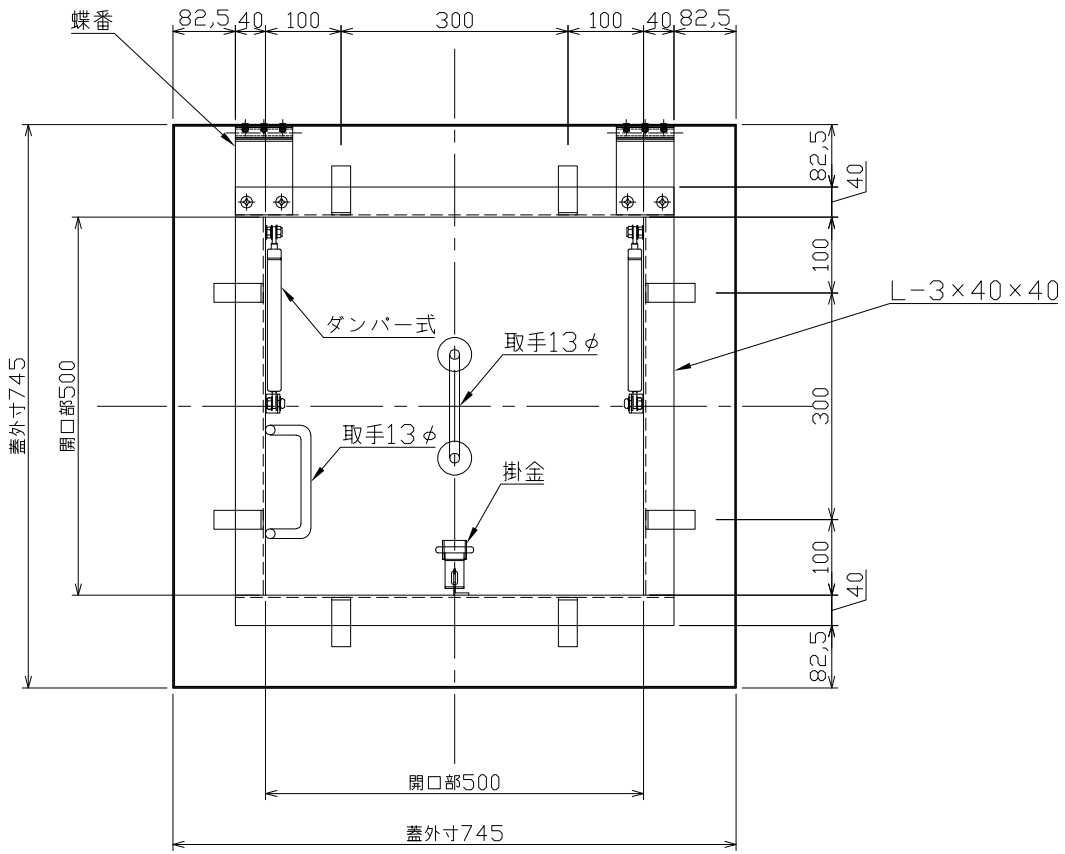

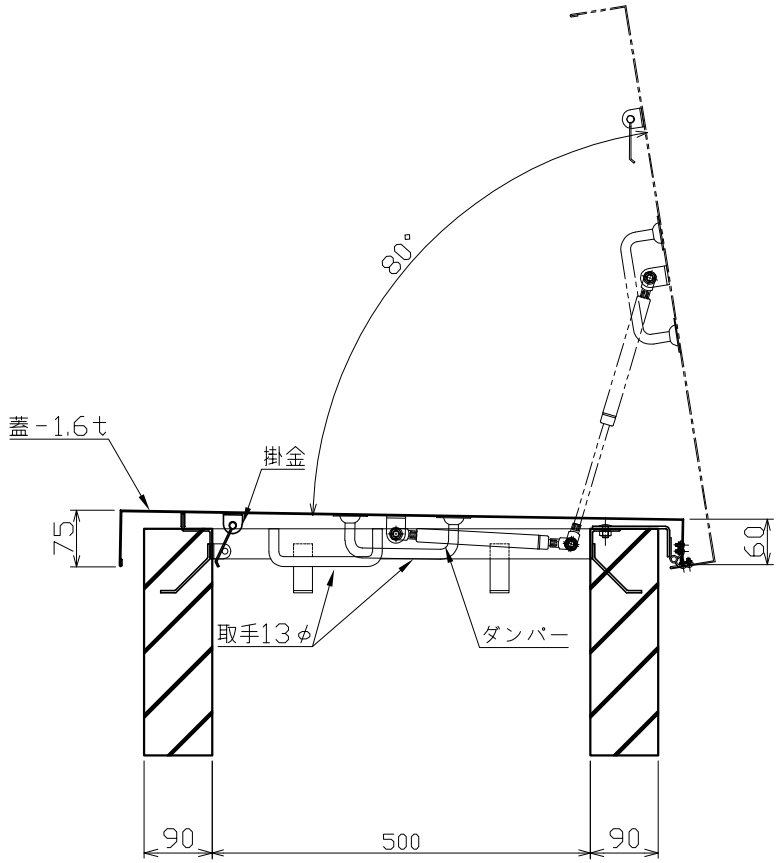

名称	屋上天蓋 角型 小 500x745 ダンパー式		商品番号	【H420K】		承認/作成	NI/HO
備考	SS400 電気亜鉛(ジンクロ)メッキ 仕上げ	尺 度	1:10	図 法	第三角法	大和建工材株式会社	